ESQUEMA DE MONTAGEM

Guarda-roupa Imperial

909331 Castanho Wood 909391 Castanho Wood / Baunilha

Para Limpeza de seu Móvel: Use uma Flanela seca ou umedicida / Não use produto Químico que pode danificar seu móvel.

For Cleanness of its Furniture: It uses a dry or umedicida Flannel / It does not use Chemical product that can damage its furniture.

Limpieza del mobiliario: Utilice una franela seca o húmeda / No use productos químicos que pueden dañar el mobiliario.

Indústria Brasileira – Made in Brazil 10/20 640.20.9095

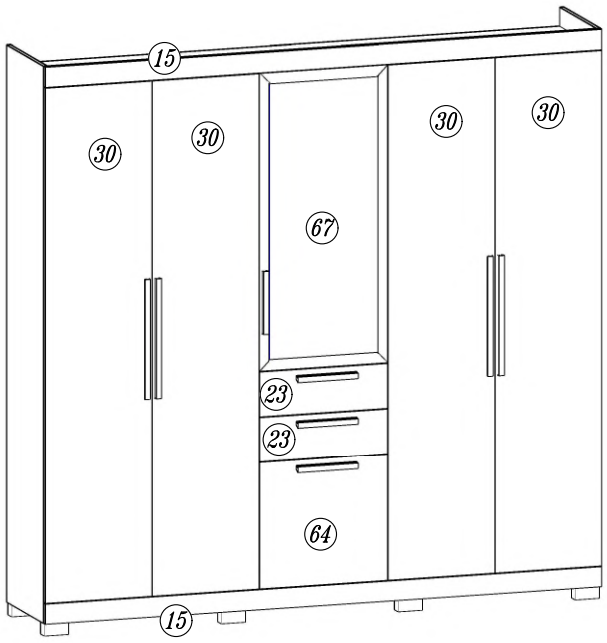

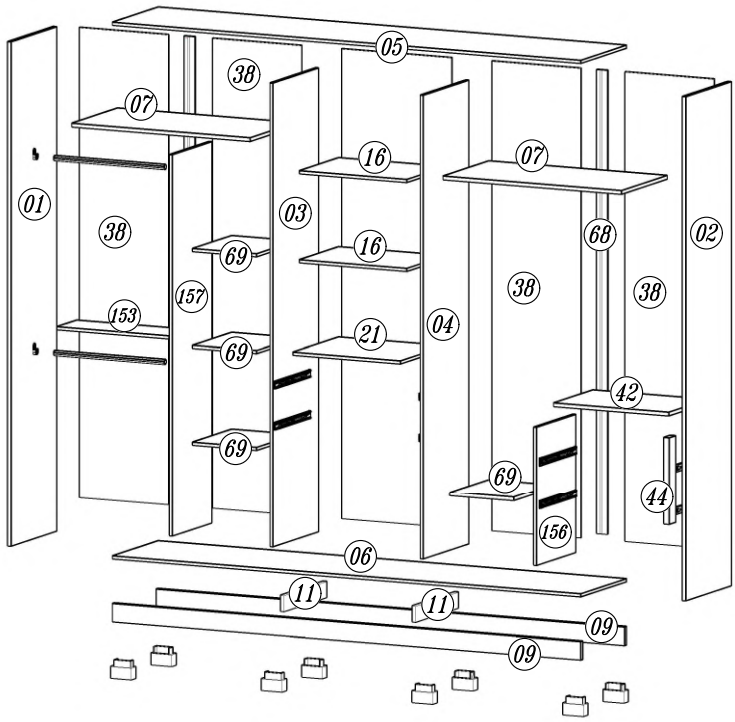

Elaboração:	Aprovação:	Versão:	Revisão:
Daniel Santos	Adauto Bisoto	06	08/10/2020

90 min					
A Cavilha 6x30 24	B Cantoneira L 3 furos 17	D Parafuso 4,0x50 54	E Parafuso 4,0x35 16	F Parafuso Flangeado 3,5x25 24	H Parafuso 3,5x12 95
I Parafuso Flangeado 4,0x12 48	J Prego 10x10 196	K Parafuso M 4x25 06	L Porca 4mm 06	M Fixador Reto 32	N Bisnaga de Cola 02
O Sapata U 08	P Bucha Cilindrica 46	Q Protetor Alto adesivo c/18 01	R Apoio Oval 06	S Pino Girofix 16	T Castanha Girofix 12mm 16
U Parafuso 3,5x40 16	V Dobradiça 13	W Calço alto 13	X Calço baixo 08	Y Pé 08	Z Tapa furo adesivo 17mm 16
AA Puxador 250mm 04	AB Puxador 480mm 04	AC Bastão 540mm 02	AD Bastão 865mm 01	AH Corrediça 04	AI Dobradiça Reta 08
AJ Paraf. 4,0x12 Pan. 76					

01

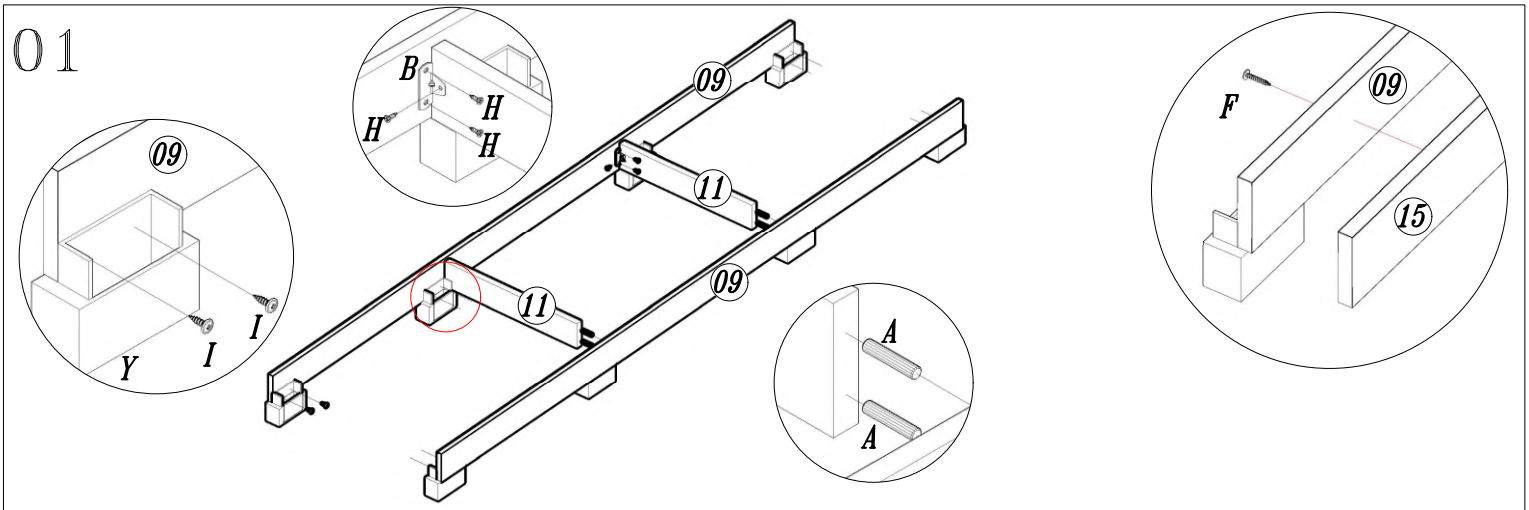

02

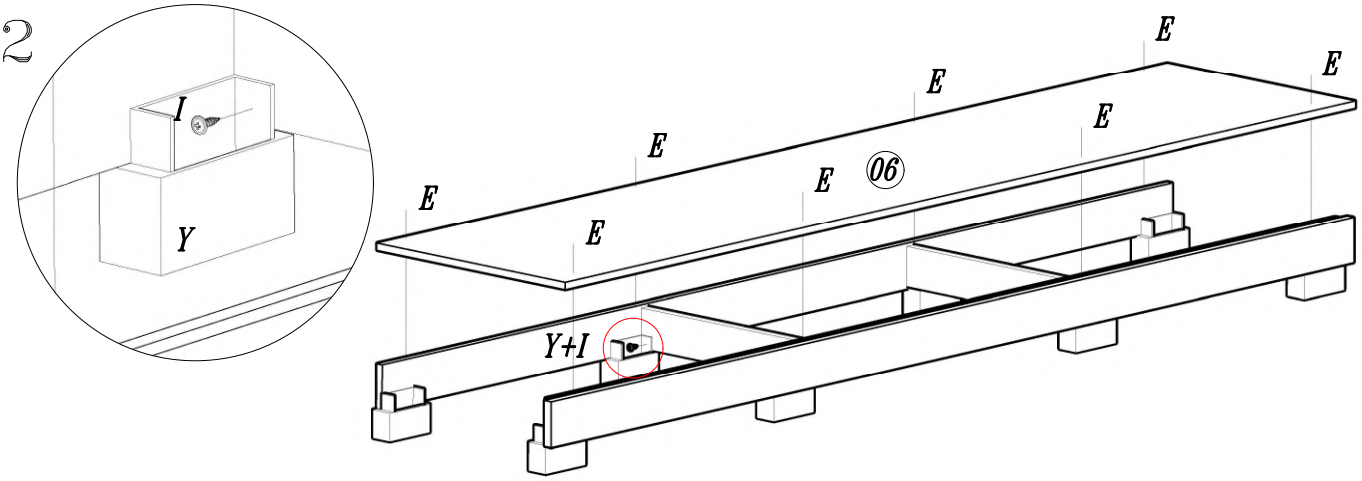

03

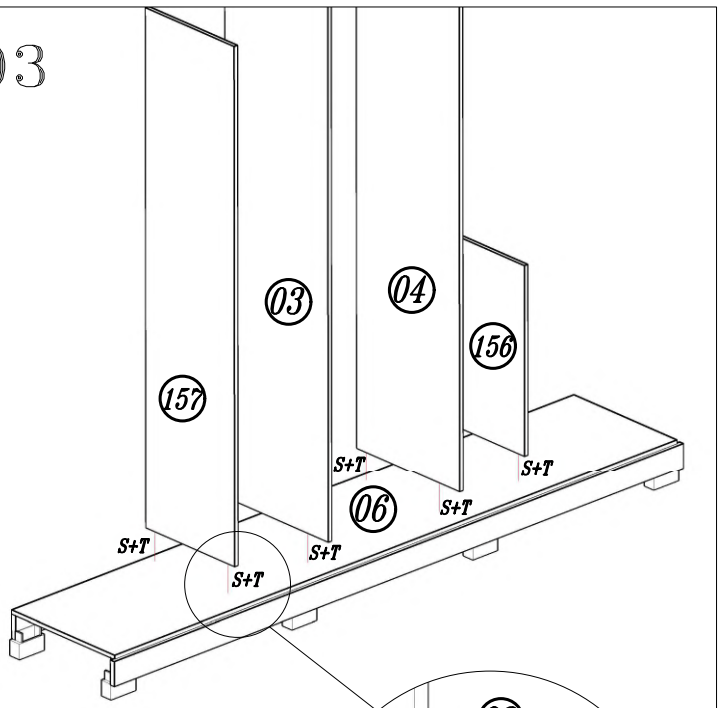

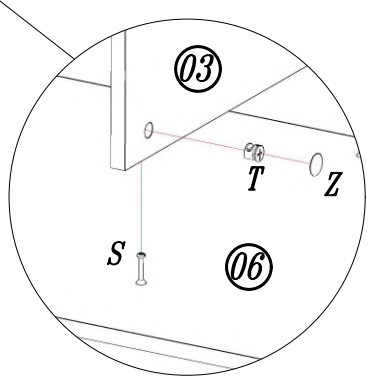

04

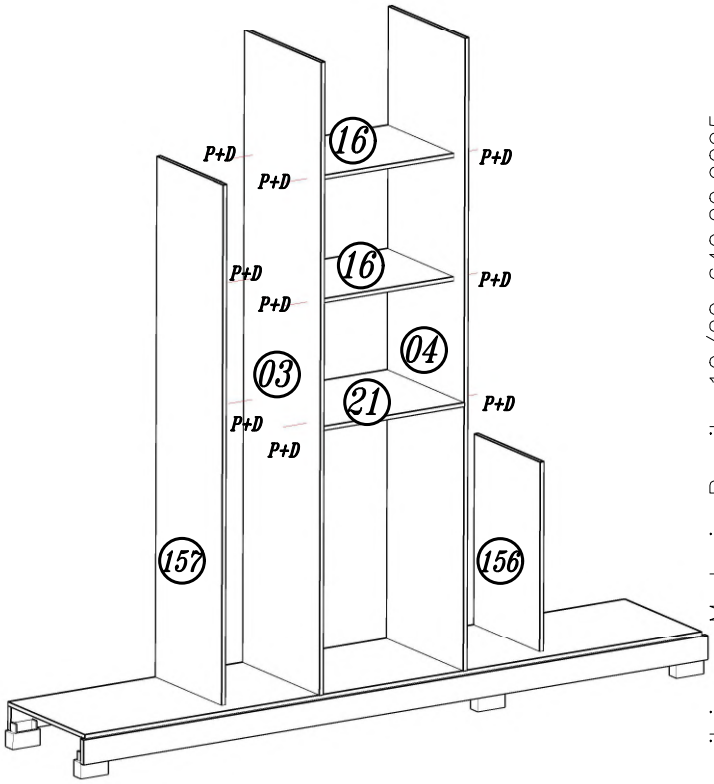

Indústria Brasileira — Made in Brazil 10/20 640.20.9095

Indústria Brasileira – Made in Brazil 10/20 640.20.9095

05

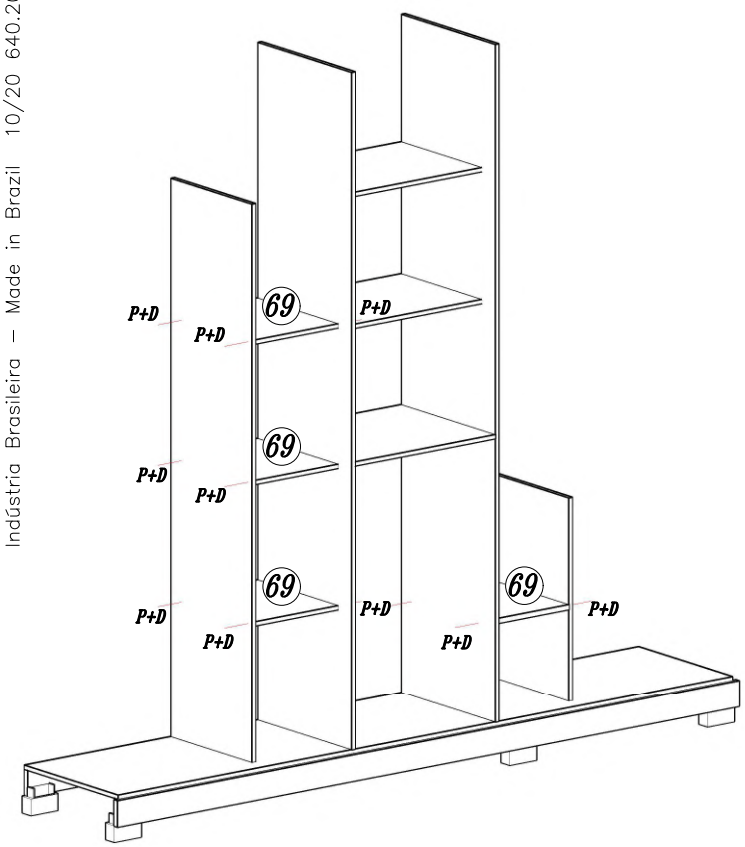

06

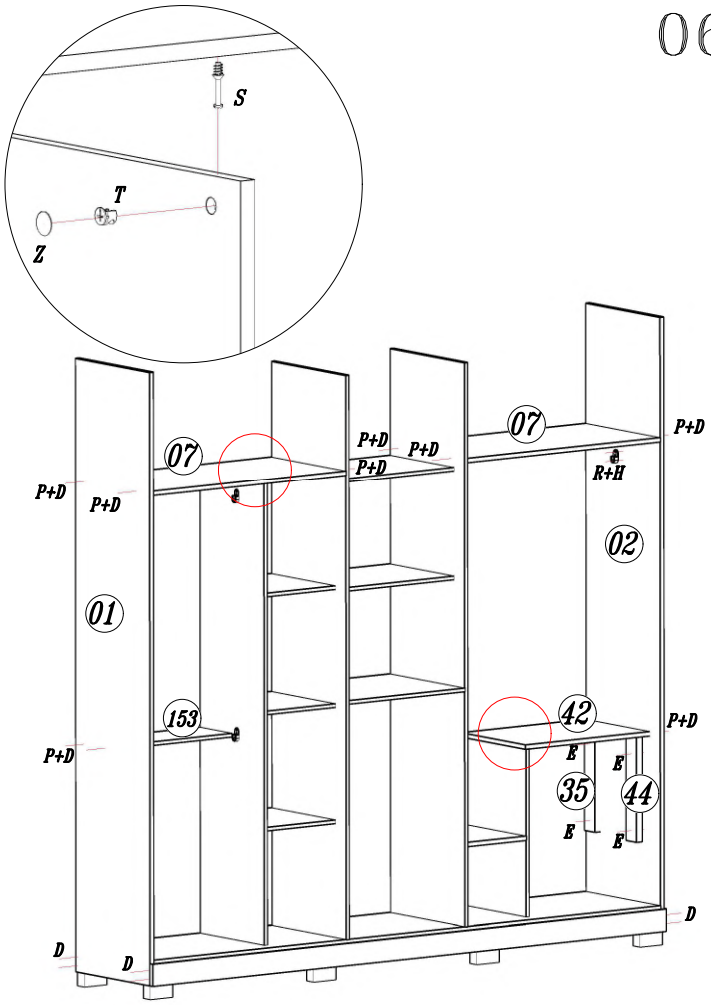

07

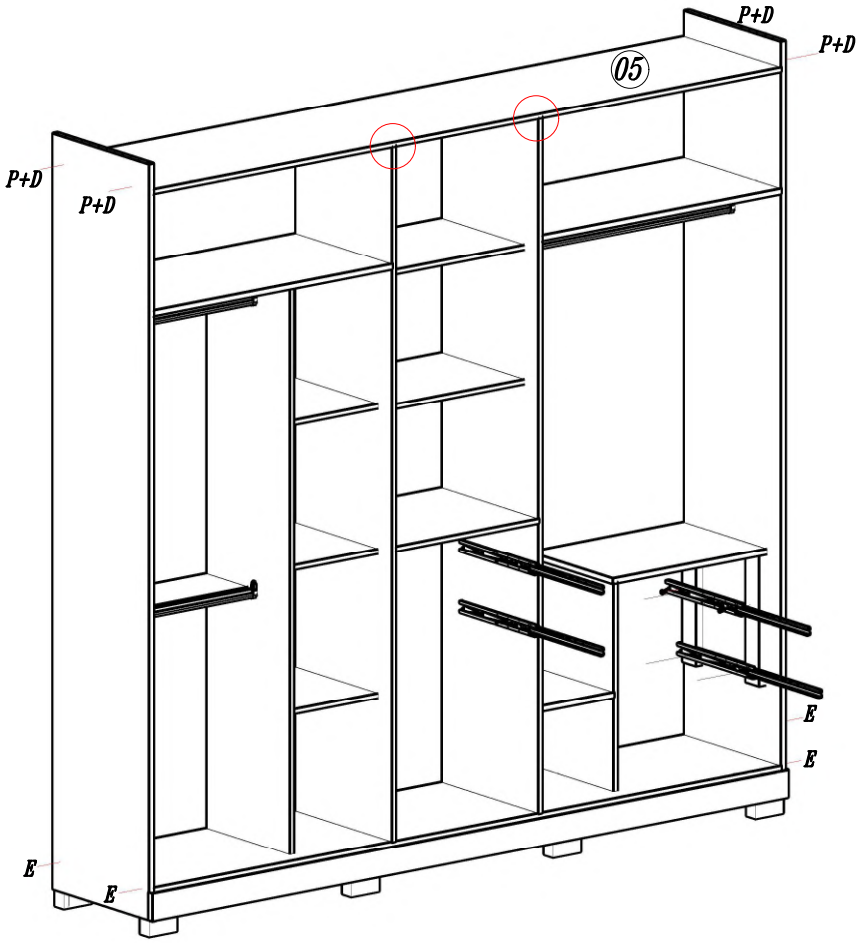

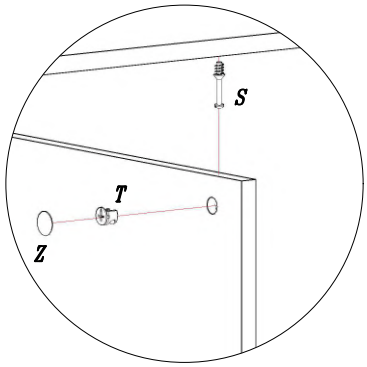

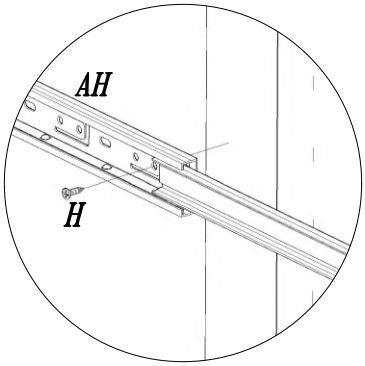

Indústria Brasileira – Made in Brazil 10/20 640.20.9095

08

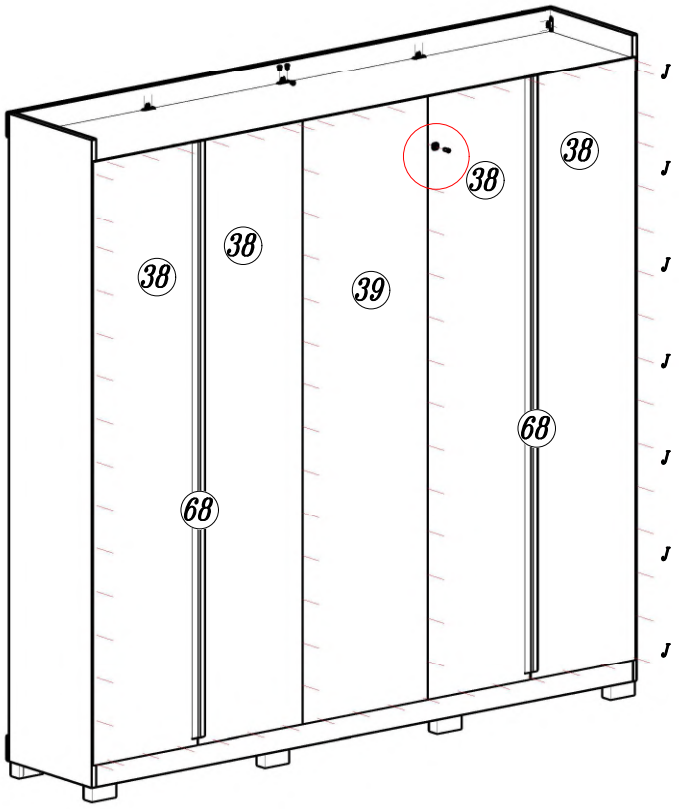

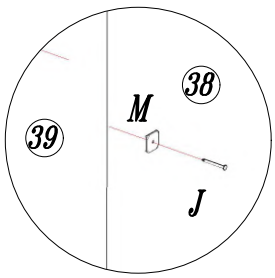

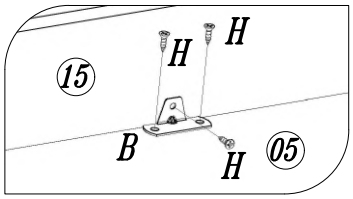

09

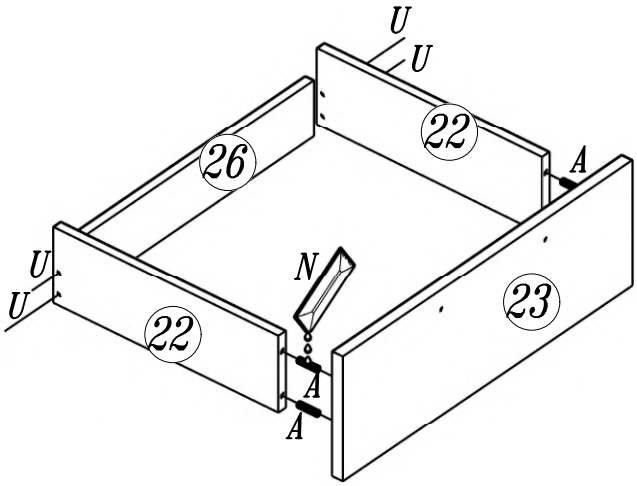

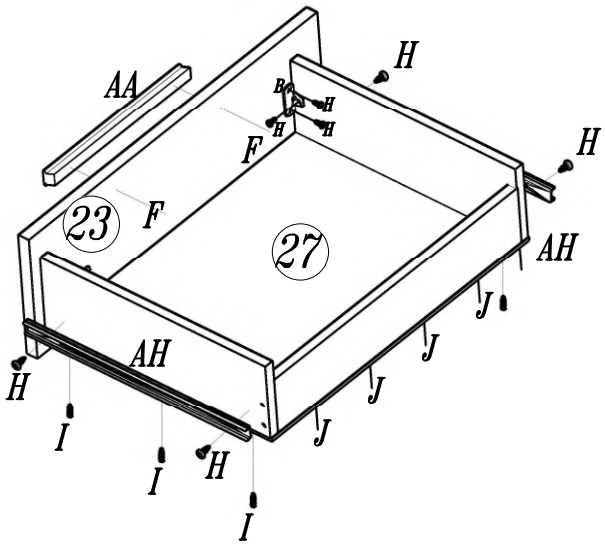

10

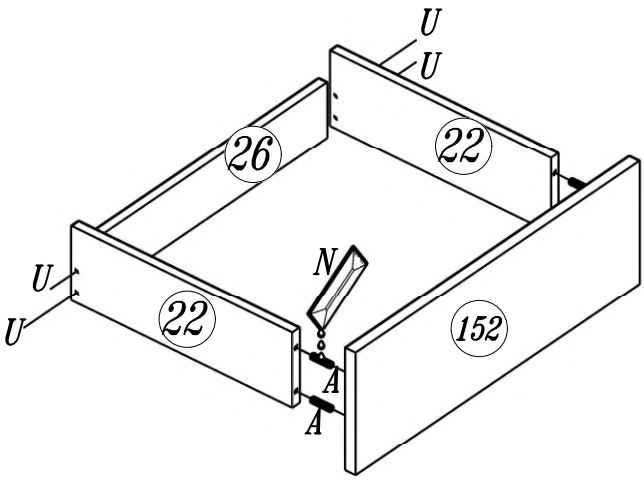

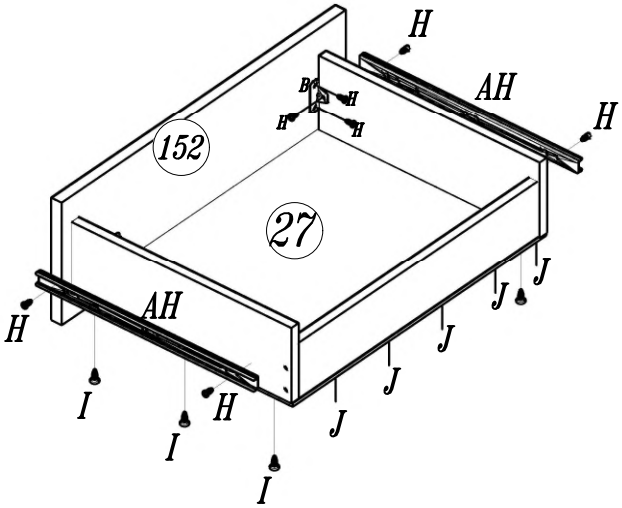

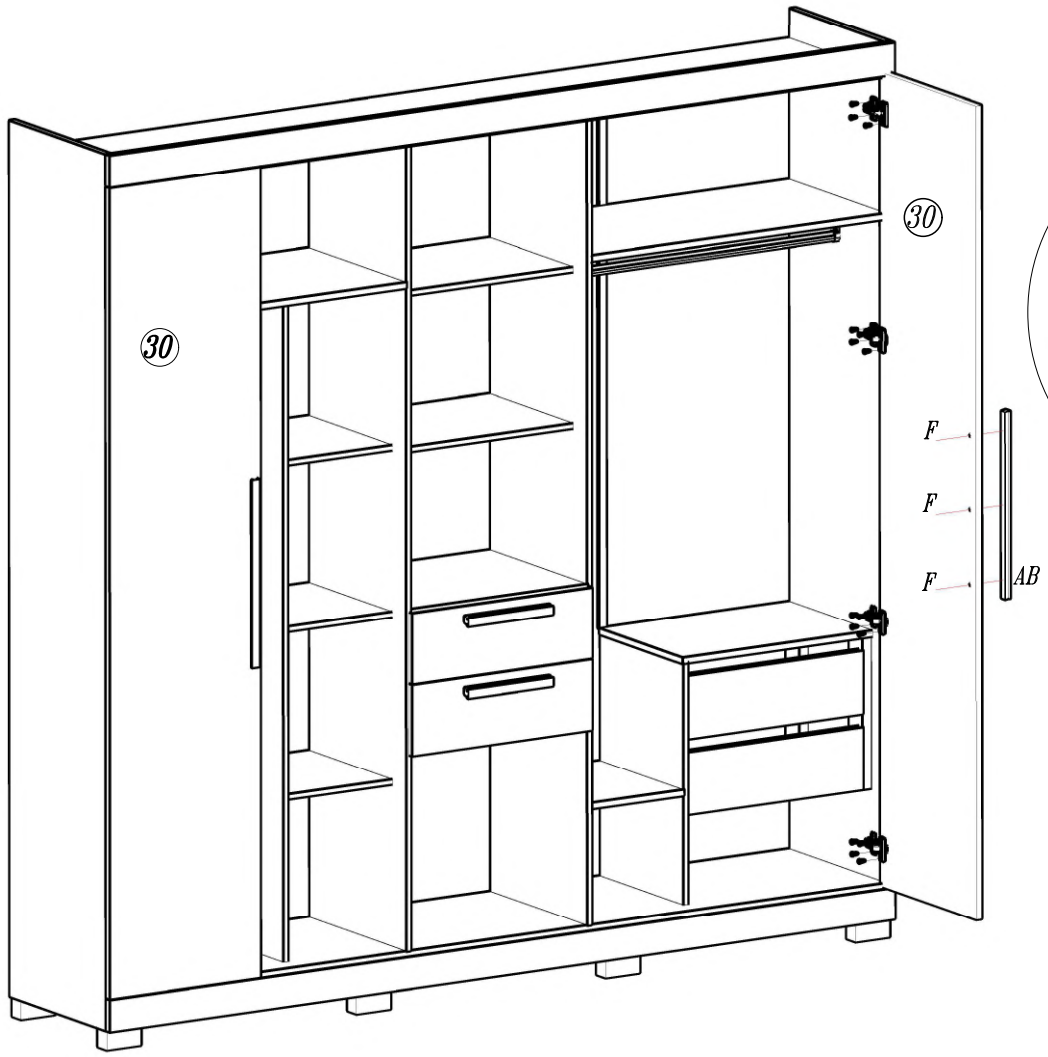

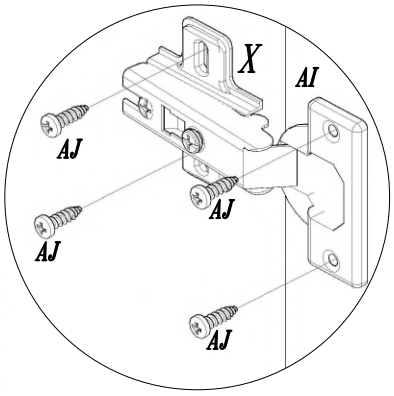

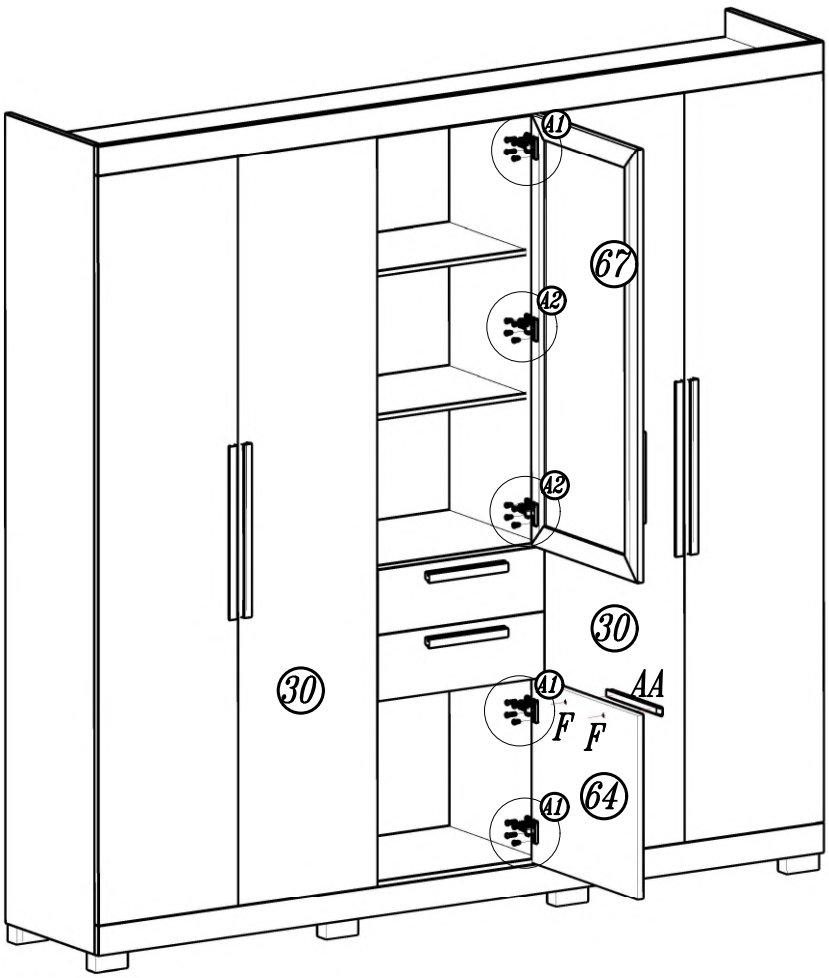

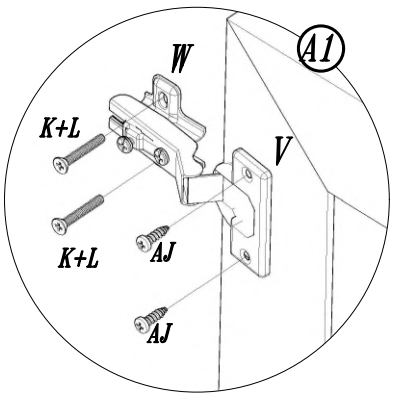

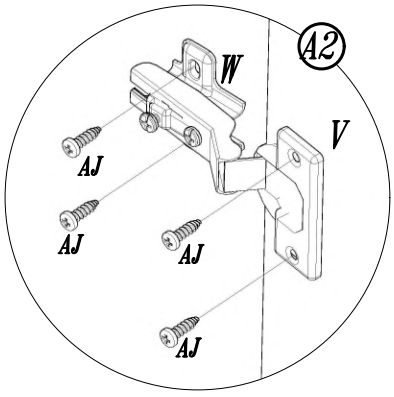

Indústria Brasileira – Made in Brazil 10/20 640.20.9095

DESCRIÇÃO DESCRIPITION	QT. AMOUNT	ITEM PART	Volume CX	COMP. MM	LARG. MM
Lateral esquerda/Lateral Izquierda/Left Side	01	01	02	2250	448
Lateral Direita/Lateral Derecha/Right Side	01	02	02	2250	448
Divisória Esquerda/División Izquierda/Left Division	01	03	04	2070	448
Divisória Direita/División Derecha/Right Division	01	04	04	2070	448
Quadro Chapéu/Cuadro Techo/Hat Square	01	05	02	2298	448
Quadro Base/Cuadro Base/Base Square	01	06	02	2298	448
Quadro Central/Cuadro Central/Square Central	02	07	03	875	448
Rodapé/Zocalo /Baseboard	02	09	01	2298	80
Trava de Rodapé/Traba del Zocalo/Constraint Baseboard	02	11	02	415	70
Encabeçamento/Techo/Header	02	15	01	2326	80
Prateleira fixa / Estante fijo / Fixed shelf	02	16	04	524	384
Quadro do Gaveteiro/Cuadro Del La Cajonera/Square of Drawer	01	21	03	524	448
Lateral da Gaveta/Lateral De La Cajonera/Side Drawer	08	22	01–03	350	109
Frente de Gaveta/Frente De La Cajonera/Front Drawer	02	23	01	532	180
Traseiro de Gaveta/Trasero Del Cajon/Back Drawer	04	26	01	477	80
Fundo de Gaveta/Fondo Del Cajon/Bottom Drawer	04	27	02	500	355
Porta Lateral/Puerta Lateral/Side Door	04	30	01	2082	446
Distanciador Traseiro/Espaciador Trasero/Rear Spacer	01	35	03	386	60
Traseiro de Armário/Trasero Del Ropero/Back Closet	04	38	04	2095	434
Traseiro Central de Armário/Trasero Central Del Ropero/Back Central Closet	01	39	01	2095	536
Tampo/Tampo/Cover	01	42	01	563	386
Distanciador De Gaveta Frontal/Despaciador Frontal/Front Spacer	01	44	03	386	60
Porta Inferior/Puerta Inferior/Inferior Door	01	64	01	510	532
Porta Central/Puerta Central/Central Door	01	67	05	1200	532
Coluna Traseira/Columna Trasera/Back Column	02	68	04	2070	50
Prateleira Menor/Estante Corta/Lesser Shelf	04	69	04	314	384
Frente da Gaveta Interna	02	152	01	518	160
Meia Prateleira	01	153	01	549	192
Lateral do Gaveteiro	01	156	03	620	384
Divisória Menor	01	157	04	1705	386